UNICO plus®

BLOX™

LEGENDA / CAPTION

- DIMENSIONI IMBALLO / *OUTER CARTON SIZE*
- DIMENSIONI ASTUCCIO / *PACKAGING SIZE*
- NUMERO DI BLOCCHI / *BLOCKS NUMBER*
- PESO IMBALLO / *OUTER CARTON WEIGHT*
- DIMENSIONI SECCHIELLO / *BUCKET SIZE*
- DIMENSIONI CESTINA / *BASKET SIZE*
- DIMENSIONI BUSTA / POLIBAG SIZE
- DIMENSIONI CAMION / *TRUCK SIZE*
- DIMENSIONI ZAINO / *BACKPACK SIZE*

1½-5 anni/years

MADE IN ITALY ANDRONI GIOCATTOLI

100% COMPATIBLE

MADE IN ITALY ANDRONI GIOCATTOLI

BLOX™	2
ROLLER COASTER	4
my FIRST set UNICO plus®	6
UNICO plus®	14
UNICO plus® Motor Sound	22
UNICO plus® UNICO STATION	24
UNICO plus® WILD SAFARI	27
UNICO plus® Country Farm	28
UNICO plus® POLICE	30
UNICO plus® FIREMAN	32
UNICO plus® MEN AT WORK	34
UNICO plus® Adventure WORLD	36
CARS FOR KIDS	42
Maximilian Families	45
HELLO KITTY	54
UNICO plus® MAXI	62
CupCake Design	64

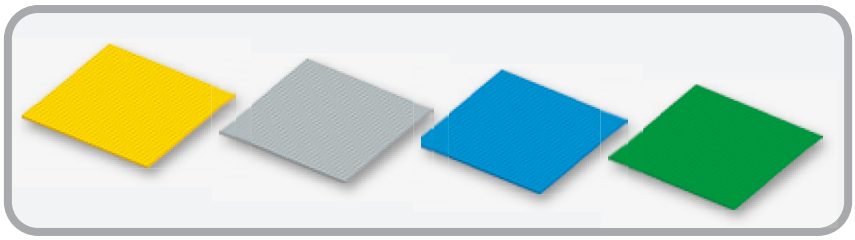

4
pezzi/pieces

BASE 32x32 pioli

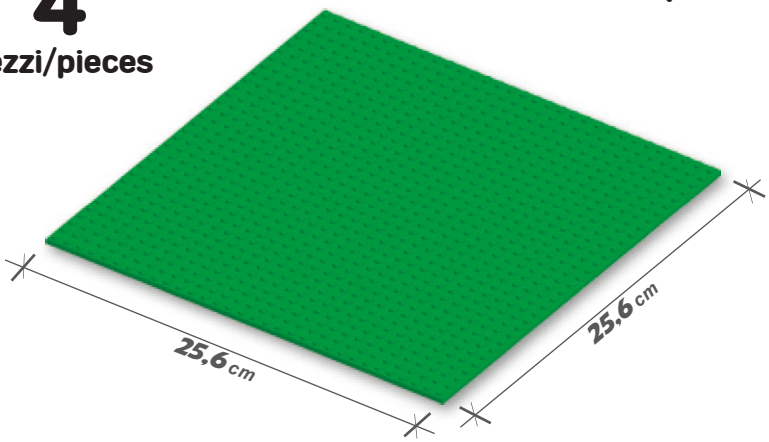

ART. 9067-0000 ***BUSTA 4 PIASTRE BLOX*** 4 BLOCKS

Imb. 12 pcs.
Dim. 33x30x26,5 cm
vol. 0,03 m³
8,1 Kg

Dim. 38,5x31,5x2 cm

8 000796 090676

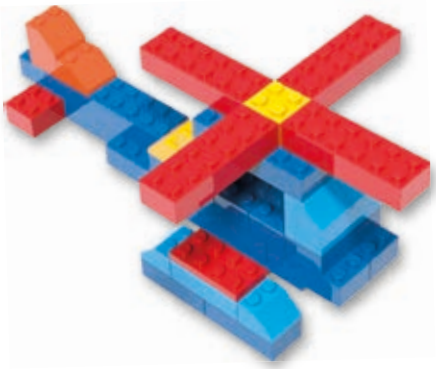

250
pezzi/pieces

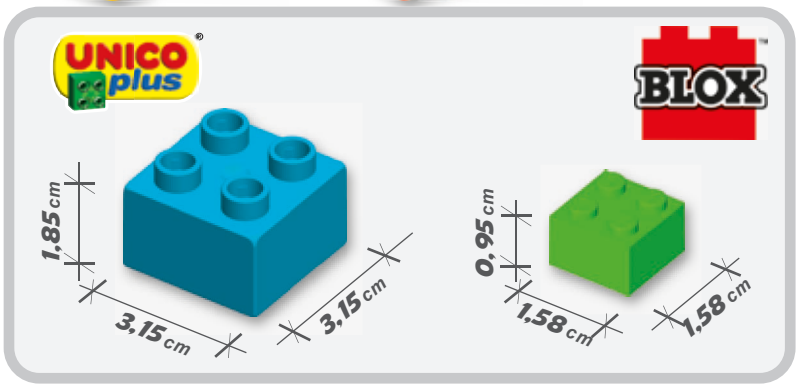

ART. 9066-0000 ***SECCHIO PICCOLO BLOX*** 250 BLOCKS

Imb. 6 pcs.
Dim. 61,5x21,5x40,5 cm
vol. 0,05 m³
4,1 Kg

Dim. 19,5x20,5x20 cm

8 000796 090669

100% COMPATIBLE

0-3

giocattoli sicuri

MADE IN ITALY
ANDRONI GIOCATTOLI

500
pezzi/pieces

ART. 9065-0000 SECCHIO GRANDE BLOX — 500 BLOCKS

Imb. 6 pcs.
Dim. 74x26x52 cm
vol. 0,10 m³
8,5 Kg

Dim. 25,5x24,5x24 cm

8 000796 090652

ROLLER COASTER

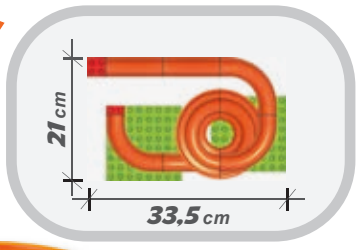

31
pezzi/pieces

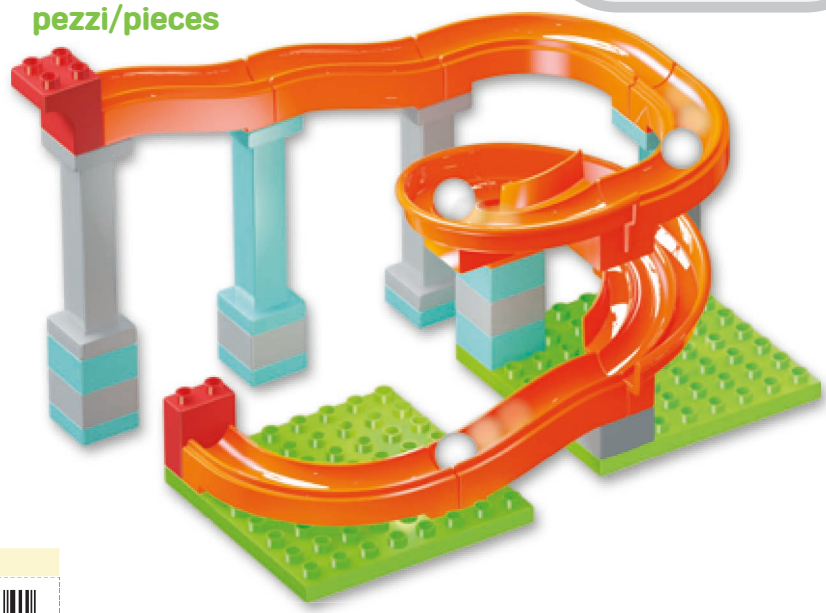

ART. 8634-0000 *PISTA ROLLER COASTER PICCOLA* 31 BLOCKS

Imb. 12 pcs.
Dim. 57,5x36,5x48,5 cm
vol. 0,10 m³
9,1 Kg
Dim. 23x34,5x9 cm
8 000796 086341

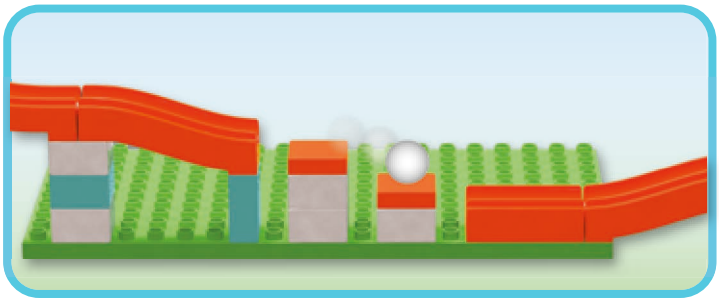

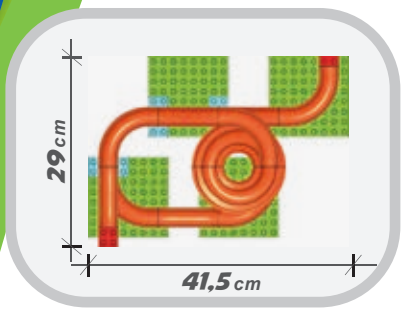

62
pezzi/pieces

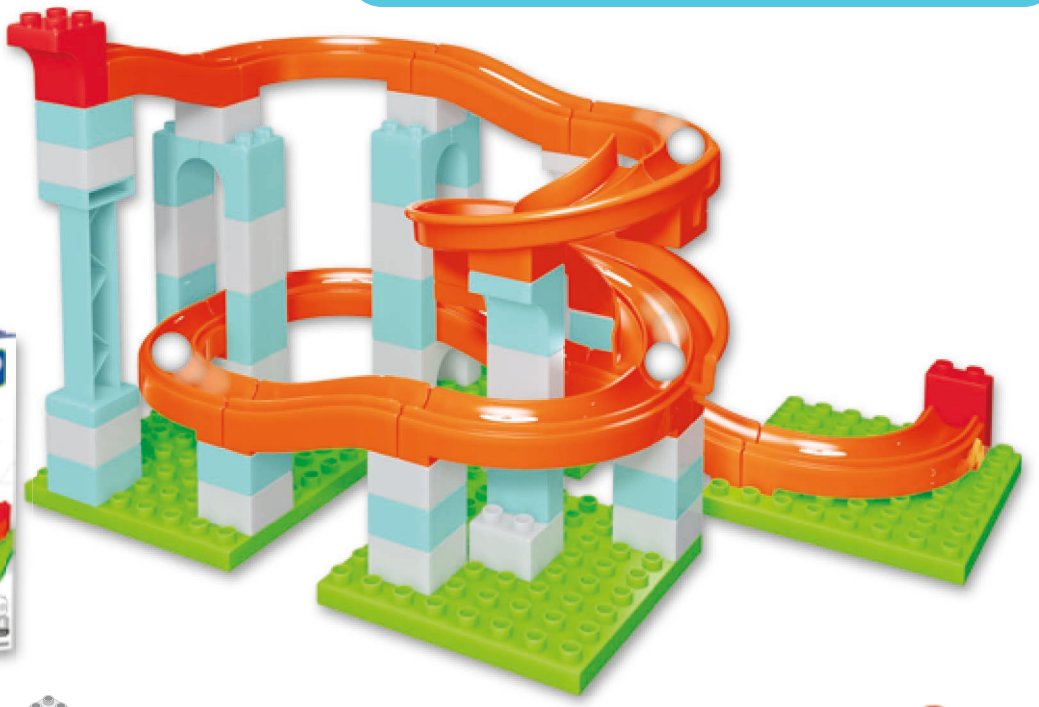

ART. 8635-0000 *PISTA ROLLER COASTER MEDIA* 62 BLOCKS

Imb. 6 pcs.
Dim. 60x40,5x31,5 cm
vol. 0,08 m³
7,8 Kg
Dim. 29x39x9,5 cm
8 000796 086358

UNICO plus®

100% COMPATIBLE

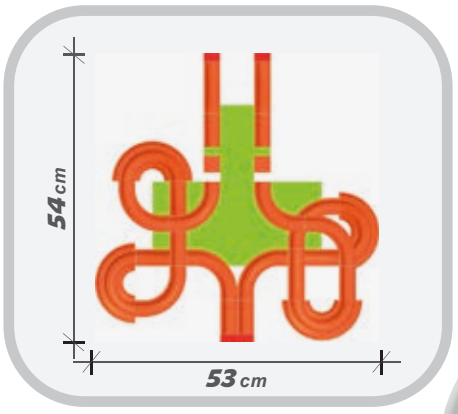

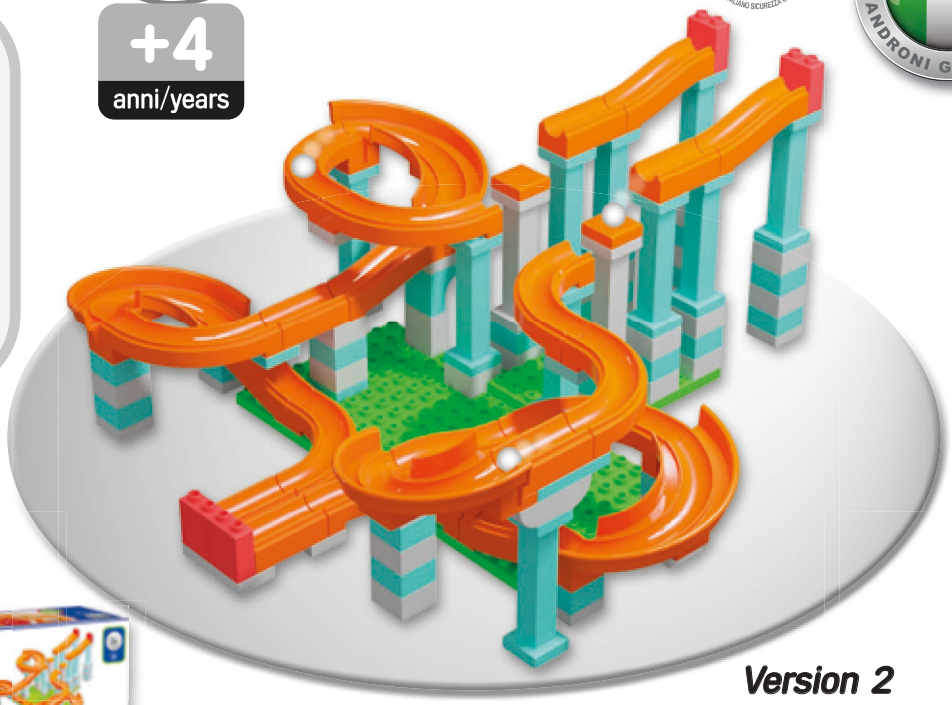

Version 2

2 in 1

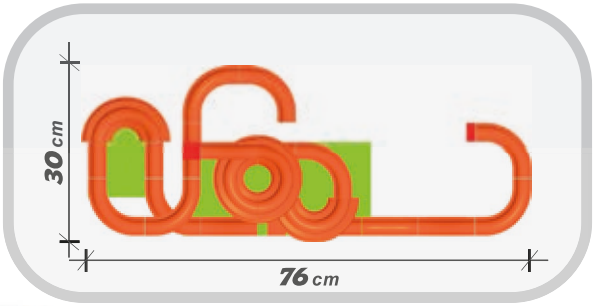

128
pezzi/pieces

Version 1

ART. 8636-0000 PISTA ROLLER COASTER GRANDE 128 BLOCKS

Imb. 4 pcs.
Dim. 57x40,5x35 cm
vol. 0,08 m³
8,8 Kg

Dim. 33x55,5x9,5 cm

8 000796 086365

my FIRST set

UNICO plus®

1½-5 anni/years

100% COMPATIBLE

20 pezzi/pieces

ART. 8597-0000 SCATOLA BASE PICCOLA — 20 BLOCKS

Imb. 12 pcs.
Dim. 40,2x30x25 cm
vol. 0,03 m³
3,7 Kg

Dim. 11,5x19,5x9,5 cm

8 000796 085979

56 pezzi/pieces

ART. 8627-0000 SET 6 ANIMALI PRE SCHOOL — 56 BLOCKS

Imb. 6 pcs.
Dim. 40x27x55 cm
vol. 0,06 m³
5,5 Kg

Dim. 26,5x25,5x13 cm

8 000796 086273

40
pezzi/pieces

ART. 8598-0000 SCATOLA BASE MEDIA — 40 BLOCKS

Imb. 12 pcs.
Dim. 40,2x30x41,5 cm
vol. 0,05 m³ — 6,0 Kg

Dim. 19x19,5x9,5 cm

8 000796 085986

31
pezzi/pieces

2 in 1

ART. 8623-0000 PARCO GIOCHI — 29 BLOCKS + 2 FIG.

Imb. 12 pcs.
Dim. 57,5x36,5x48,5 cm
vol. 0,10 m³ — 8,6 Kg

Dim. 23x34,5x9 cm

8 000796 086235

my FIRST set

UNICO plus®

1½-5 anni/years

100% COMPATIBLE

ABBINA LE FORME
Match the shapes
- Associe les formes - Asocia las formas
- Formen kombinieren

FORME E COLORI
Shapes and colours
- Formes et couleurs - Formas y colores
- Formen und Farben

3 ACTIVITIES

33
pezzi/pieces

1.2.3

PRIMI NUMERI
First numbers
- Premiers nombres
- Los primeros números
- Die ersten Zahlen

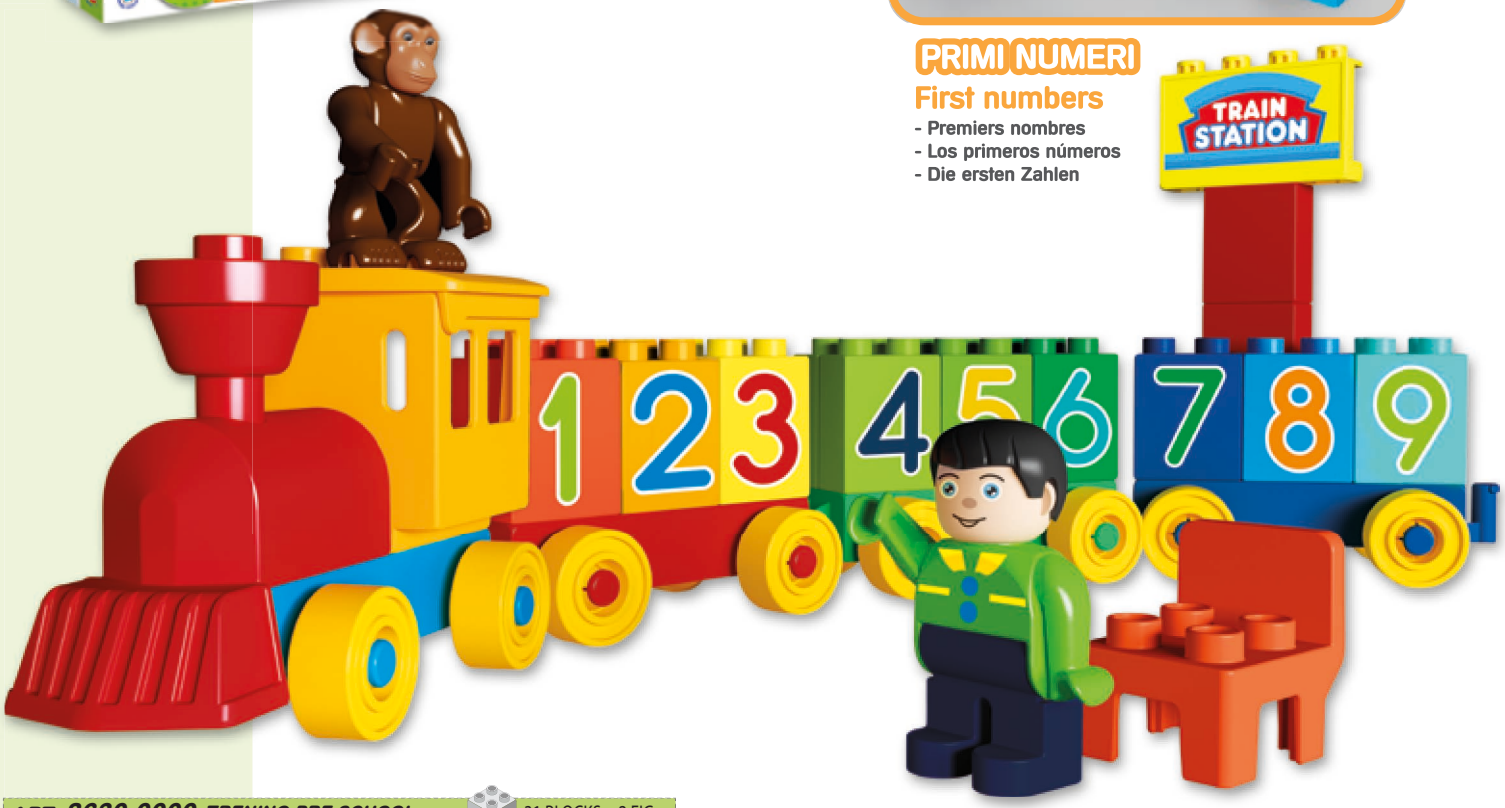

ART. 8630-0000 TRENINO PRE SCHOOL — 31 BLOCKS + 2 FIG.

Imb. 12 pcs.
Dim. 57,5x36,5x48,5 cm
vol. 0,10 m³ — 8,3 Kg

Dim. 23x34,5x9 cm

8 000796 086303

PREPARA LE RICETTE
Do some baking
- préparer les recettes - Bereite die rezepte vor
- Prepara las recetas

1.2.3

PRIMI NUMERI
First numbers
- Premiers nombres - Die ersten Zahlen
- Los primeros números

3 ACTIVITIES

40
pezzi/pieces

FAI LA SPESA
Go shopping
- Faire les courses - Gehe einkaufen
- Haz la compra

LEARN & FUN

ART. 8629-0000 CAMIONCINO PRE SCHOOL — 39 BLOCKS + 1 FIG.

Imb. 12 pcs.
Dim. 57,5x36,5x48,5 cm
vol. 0,10 m³ — 9,1 Kg

Dim. 23x34,5x9 cm

8 000796 086297

my FIRST set

UNICO plus®

1½-5 anni/years

100% COMPATIBLE

IMPARO e GIOCO con I SEGNALI STRADALI

Learn and play with road signs

- Apprendre et jouer avec les panneaux routiers
- Aprender y jugar con las senales de tráfico
- Lerne und spiele mit Verkehrszeichen

2 ACTIVITIES

32 pezzi/pieces

AGILITA' di MOVIMENTO

Movement agility

- Agilité de mouvement
- Agilidad de movimiento
- Beweglichkeit

ART. 8528-0000 *MACCHININE con SEGNALI* — 32 BLOCKS

Imb. 12 pcs.
Dim. 57,5x36,5x48,5 cm
vol. 0,10 m³ — 9,2 Kg

Dim. 23x34,5x9 cm

8 000796 085283

1.2.3

PRIMI NUMERI
First numbers
- Premiers nombres
- Los primeros números
- Die ersten Zahlen

2 ACTIVITIES

A.B.C

IMPARA L'ALFABETO
Learn the alphabeth
- Apprendre l'alphabet
- Lerne das Alphabet
- Aprender el alfabeto

54
pezzi/pieces

LEARN & FUN

ART. 8631-0000 VALIGETTA LETTERE e NUMERI — 54 BLOCKS

Imb. 6 pcs.
Dim. 59,5x26x31 cm
vol. 0,05 m³
5,9 Kg

Dim. 24x28,5x9,5 cm

8 000796 086310

my FIRST set

UNICO plus®

1½-5 anni/years

100% COMPATIBLE

38 pezzi/pieces

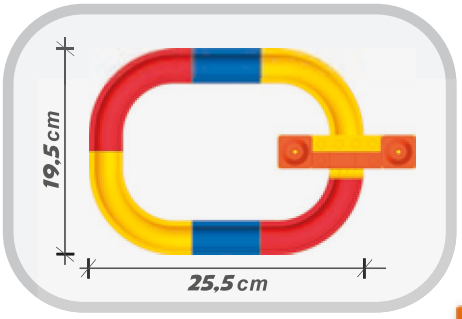

ART. 8632-0000 PISTA MINI CARS ANELLO — 38 BLOCKS

Imb. 12 pcs.
Dim. 57,5x36,5x48,5 cm
vol. 0,10 m³ — 7,6 Kg

Dim. 23x34,5x9 cm

8 000796 086327

60 pezzi/pieces

ART. 8633-0000 PISTA MINI CARS INCROCIO — 60 BLOCKS

Imb. 6 pcs.
Dim. 60x40,5x31,5 cm
vol. 0,08 m³ — 6,7 Kg

Dim. 29x39x9,5 cm

8 000796 086334

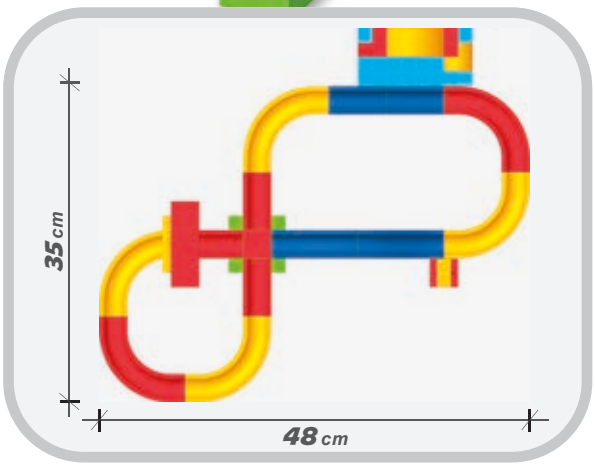

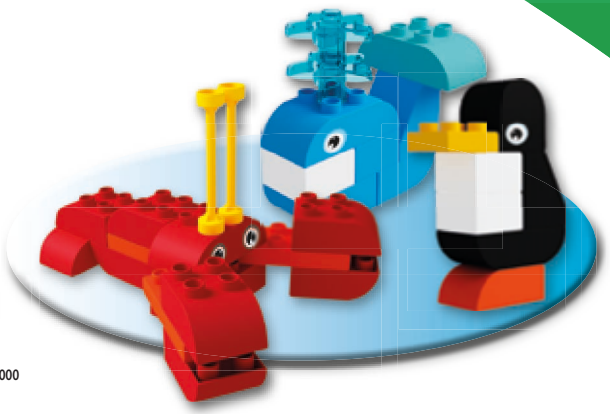

ART. 8627-0000

ART. 8630-0000

ART. 8629-0000

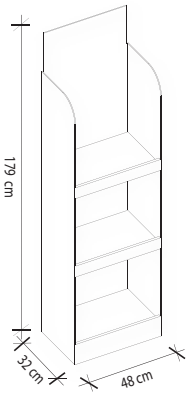

ART. 8000-02UP ESPOSITORE MY FIRST UNICO

Imb. 1x19 pcs.
Dim. 49,5x33,5x158 cm
vol. 0,26 m³
18,0 Kg

Dim. 179x48x32 cm

6 x 8627-0000	EAN 8000796086273
6 x 8629-0000	EAN 8000796086297
7 x 8630-0000	EAN 8000796086303

UNICO plus®

1½-5 anni/years

100% COMPATIBLE

2 pezzi/pieces

BASE 10x20 pioli

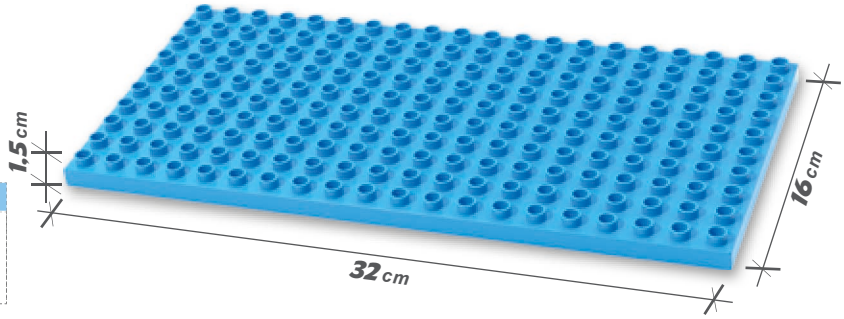

ART. 8518-0000 SCATOLA 2 BASI — 2 BLOCKS

Imb. 12 pcs.
Dim. 40x18x35 cm
vol. 0,02 m³
6,2 Kg
Dim. 16x32,3x2,9 cm
8 000796 085184

3 pezzi/pieces

BASE 6x12 pioli

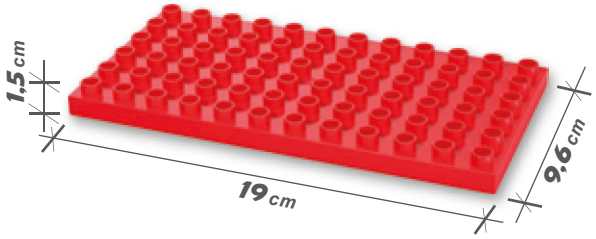

ART. 8521-0000 SCATOLA 3 BASI — 3 BLOCKS

Imb. 12/48 pcs.
Dim. 46,5x32,5x45,5 cm
vol. 0,07 m³
13,8 Kg
Dim. 20x29,5x2 cm
8 000796 085214

42 pezzi/pieces

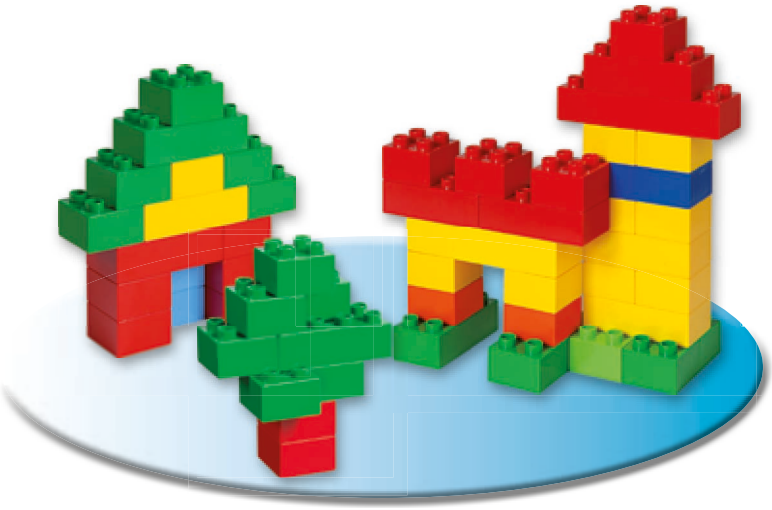

ART. 8503-0000 CESTINA UNICO PLUS — 42 BLOCKS

Imb. 12 pcs.
Dim. 47x33x39 cm
vol. 0,06 m³
6,8 Kg
Dim. 15,7x23x12,3 cm
8 000796 085030

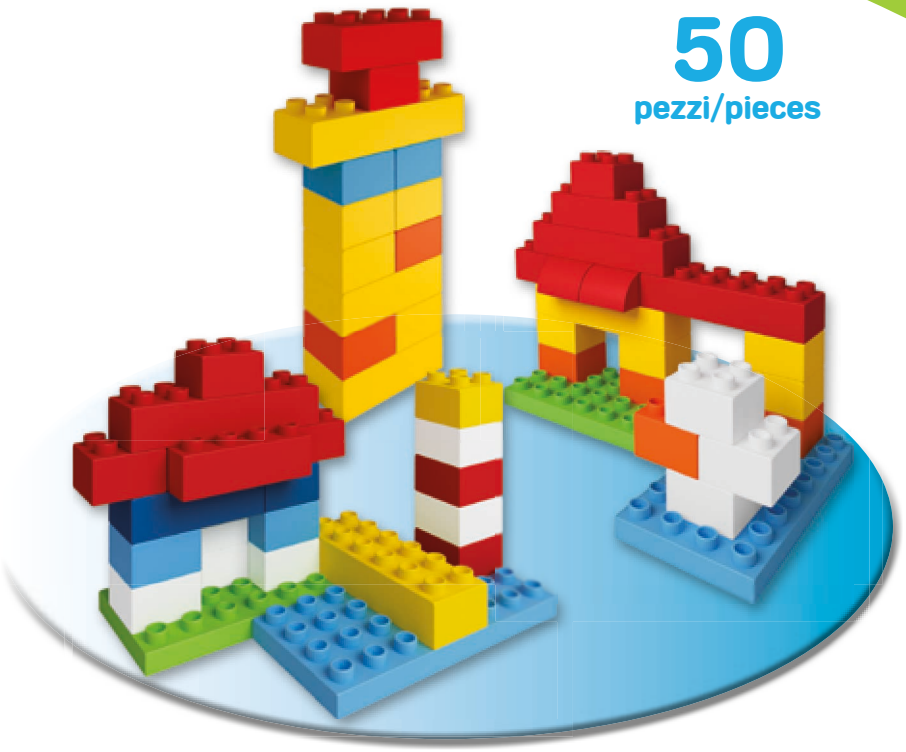

50
pezzi/pieces

ART. 8508-0000 **SECCHIO MEDIO** 50 BLOCKS

Imb. 6 pcs.
Dim. 61,5x21,5x40,5 cm
vol. 0,05 m³ 4,8 Kg

Dim. 19,5x20,5x20 cm

8 000796 085085

100
pezzi/pieces

ART. 8510-0000 **SECCHIO GRANDE** 100 BLOCKS

Imb. 6 pcs.
Dim. 74x26x52 cm
vol. 0,10 m³ 8,5 Kg

Dim. 25,5x24,5x24 cm

8 000796 085108

UNICO plus®

1½-5 anni/years

100% COMPATIBLE

65 pezzi/pieces

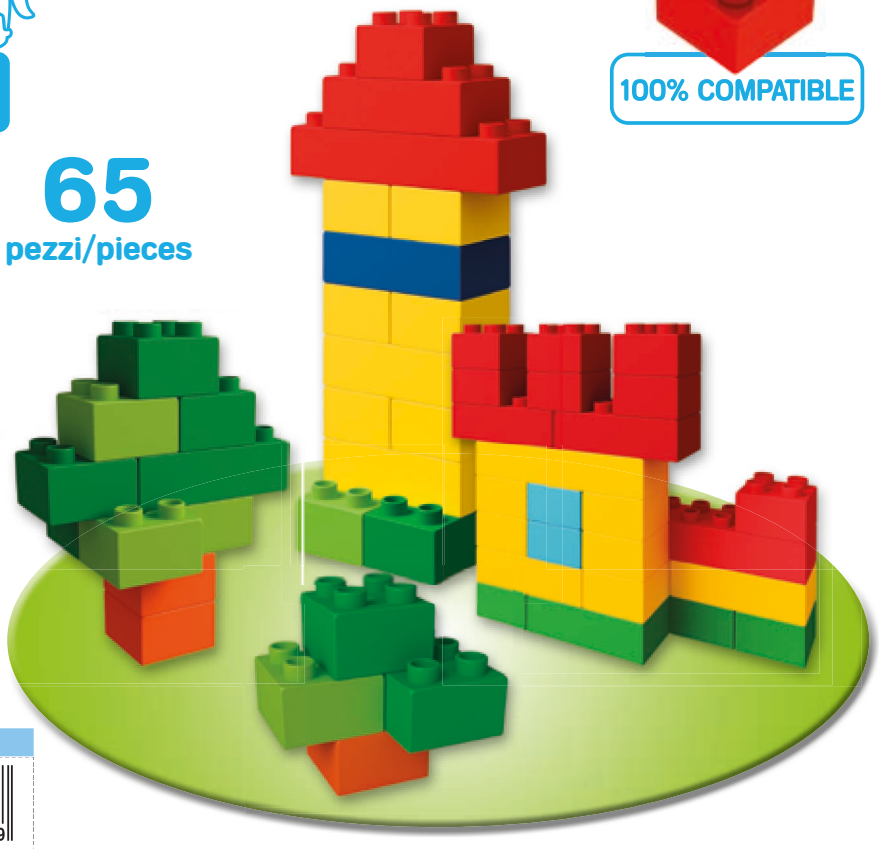

ART. 8555-0000 *ZAINO PICCOLO* — 65 BLOCKS

Imb. 12 pcs.
Dim. 41x29x50,5 cm
vol. 0,06 m³
8,3 Kg

Dim. 26,5x23x6,5 cm

8 000796 085559

150 pezzi/pieces

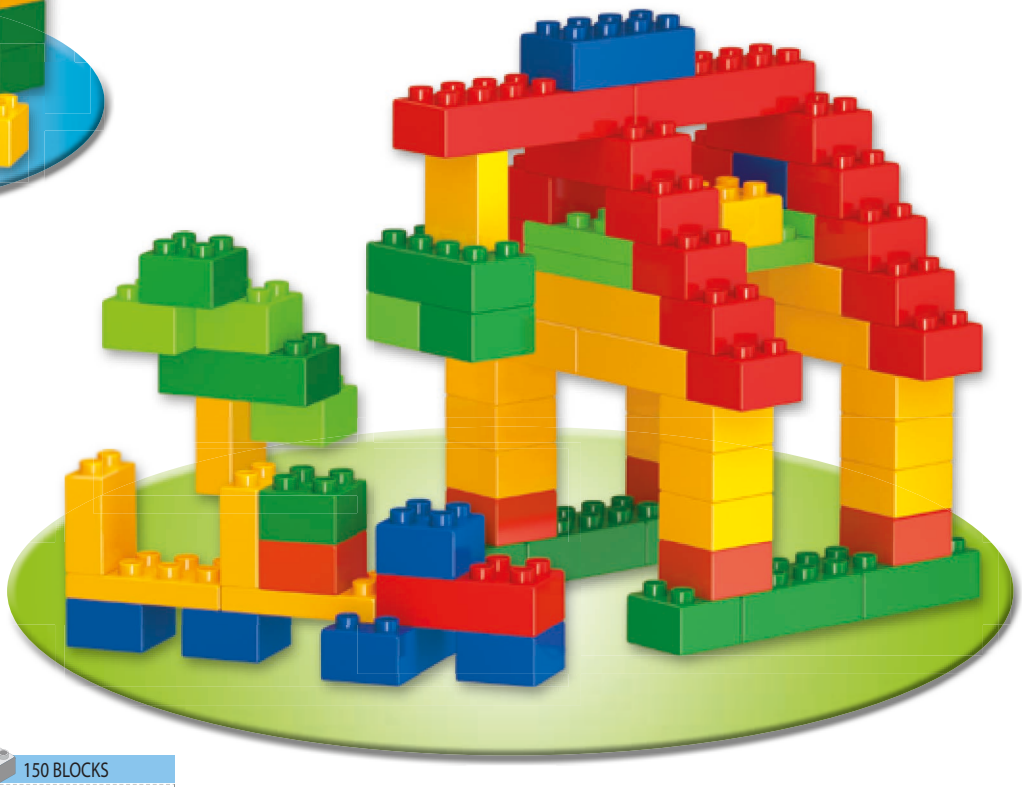

ART. 8556-0000 *ZAINO MEDIO* — 150 BLOCKS

Imb. 6 pcs.
Dim. 49x34x35,5 cm
vol. 0,06 m³
9,3 Kg

Dim. 33,5x28x12 cm

8 000796 085566

150
pezzi/pieces

ART. 8520-0000 BORSA UNICO PLUS — 150 BLOCKS

Imb. 6 pcs.
Dim. 46,5x33,5x41,5 cm
vol. 0,07 m³ — 10,5 Kg

Dim. 26x32x15 cm

8 000796 085207

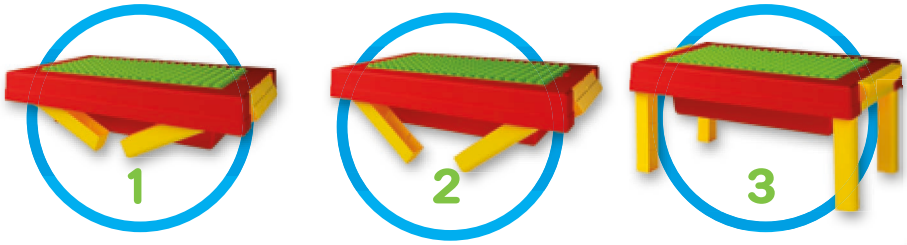

50
pezzi/pieces

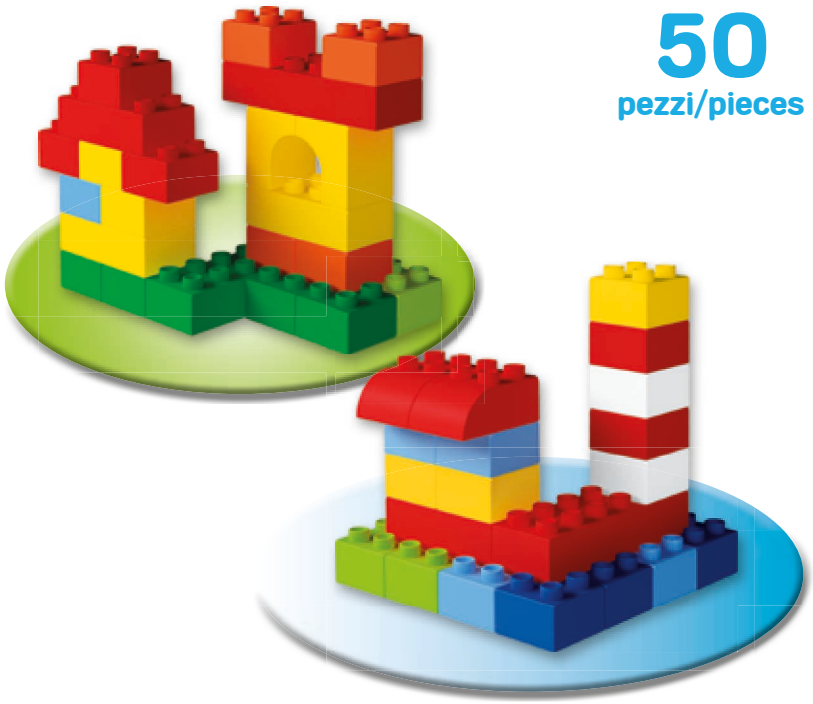

ART. 8552-0000 MINITAVOLO UNICO PLUS — 50 BLOCKS

Imb. 6 pcs.
Dim. 52x42,5x34,5 cm
vol. 0,08 m³ — 8,2 Kg

Dim. 10x41x25 cm

8 000796 085528

UNICO plus®

1½-5 anni/years

100% COMPATIBLE

34 pezzi/pieces

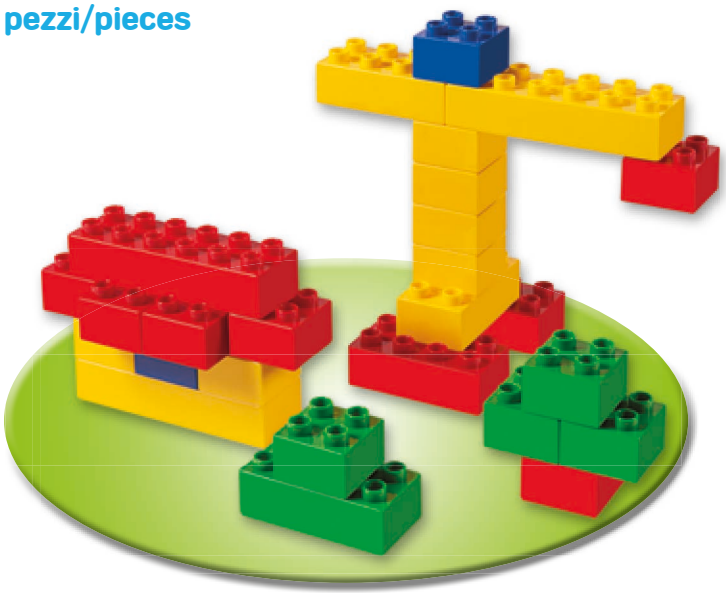

ART. 8501-0000 CAMION UNICO PLUS — 34 BLOCKS

Imb. 12 pcs.
Dim. 73,5x35x50,5 cm
vol. 0,13 m³ — 10,6 Kg

Dim. 19x36x18 cm

8 000796 085016

120 pezzi/pieces

ART. 8502-0000 CESTINA UNICO PLUS 120 PZ — 120 BLOCKS

Imb. 6 pcs.
Dim. 55x37x36 cm
vol. 0,07 m³ — 10,3 Kg

Dim. 17x36,5x20 cm

8 000796 085023

150
pezzi/pieces

ART. 8519-0000 CARRELLO UNICO PLUS — 149 BLOCKS + 1 FIG.

Imb. 3 pcs.
Dim. 62,5x24,5x42,5 cm
vol. 0,07 m³ — 6,0 Kg

Dim. 24x40x22,5 cm

8 000796 085191

250
pezzi/pieces

ART. 8525-0000 CESTINA UNICO PLUS 250 PZ — 250 BLOCKS

Imb. 4 pcs.
Dim. 59x42,5x49 cm
vol. 0,12 m³ — 14,0 Kg

Dim. 24x42x30 cm

8 000796 085252

UNICO plus®

1½-5 anni/years

100% COMPATIBLE

50
pezzi/pieces

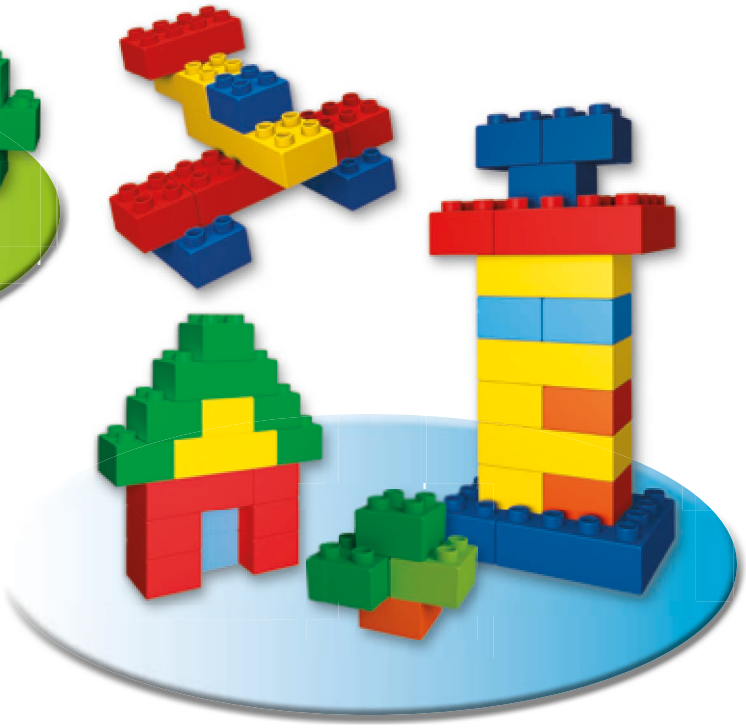

ART. 8504-0000 SCATOLA UNICO PLUS — 50 BLOCKS

Imb. 12 pcs.
Dim. 41x315x46,5 cm
vol. 0,06 m³ — 7,3 Kg

Dim. 22x29,5x6,5 cm

8 000796 085047

ART. 8547-0000

ART. 8545-0000

ART. 8524-0000

ART. 8523-0000

ART. 8000-01UP DISPLAY ASSORTIMENTO

Imb. 12/24 pcs.
Dim. 54x36x45 cm
vol. 0,09 m³ — 12,4 Kg

Dim. 34x42x26 cm

3 x 8523-0000	EAN 8000796085238
3 x 8524-0000	EAN 8000796085245
3 x 8545-0000	EAN 8000796085450
3 x 8547-0000	EAN 8000796085474

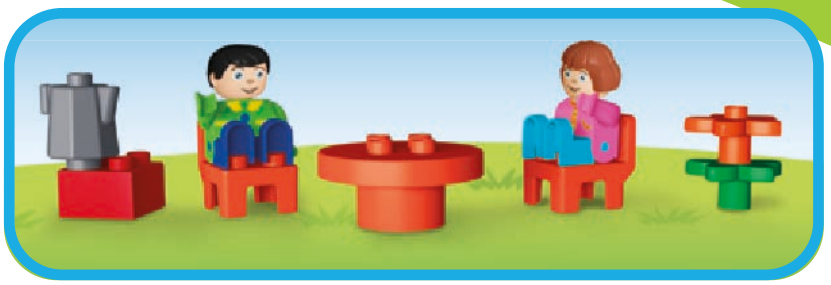

71
pezzi/pieces

ART. 8515-0002 VILLA — 69 BLOCKS + 2 FIG.

Imb. 4 pcs.
Dim. 39x35x48,5 cm
vol. 0,07 m³
5,8 Kg

Dim. 45,5x33x9 cm

8 000796 285157

UNICO plus®

1½-5 anni/years

100% COMPATIBLE

46
pezzi/pieces

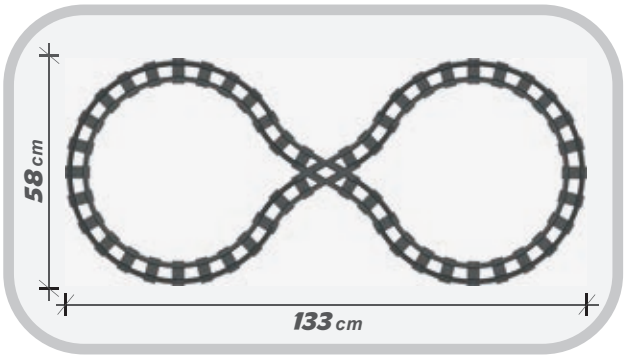

ART. 8616-0000 TRENINO FAR WEST — 45 BLOCKS + 1 FIG.

Imb. 4 pcs.
Dim. 39x35x48,5 cm
vol. 0,07 m³
6,2 Kg

Dim. 33x45,5x9 cm

8 000796 086167

Motor & Sound

68
pezzi/pieces

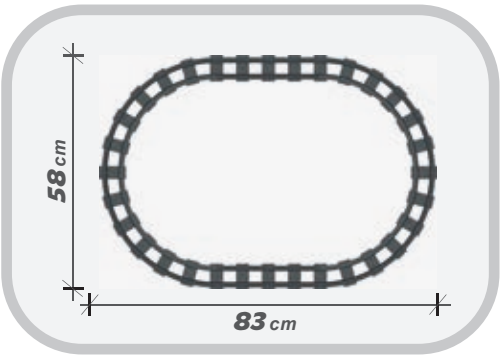

ART. 8615-0000 TRENINO a BATTERIA — 65 BLOCKS + 3 FIG.

Imb. 4 pcs.
Dim. 57x40,5x35 cm
vol. 0,08 m³
7,6 Kg

Dim. 33x55,5x9,5 cm

8 000796 086150

UNICO plus®

1½-5 anni/years

100% COMPATIBLE

20 pezzi/pieces

ART. 8547-0000 PICCOLA STAZIONE — 19 BLOCKS + 1 FIG.

Imb. 12 pcs.
Dim. 34x26x44 cm
vol. 0,04 m³
4,6 Kg
Dim. 16x20,5x8 cm
8 000796 085474

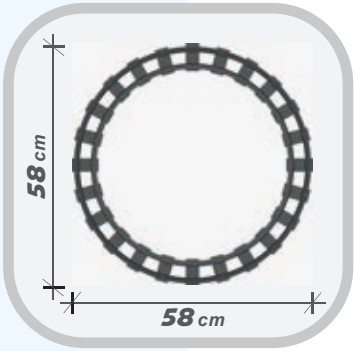

29 pezzi/pieces

ART. 8509-0000 SECCHIO TRENINO — 28 BLOCKS + 1 FIG.

Imb. 6 pcs.
Dim. 74x26x52 cm
0,10 m³
6,1 Kg
Dim. 25x24,5x24 cm
8 000796 085092

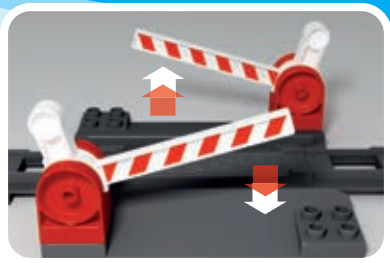

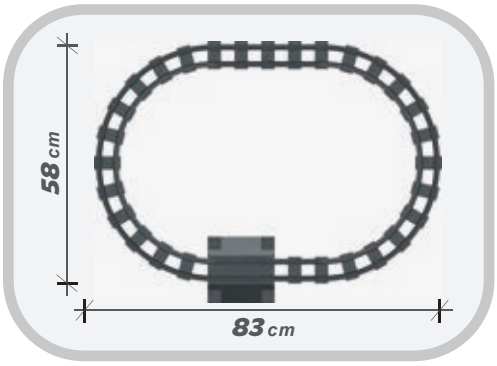

100
pezzi/pieces

ART. 8541-0001 **GRANDE FERROVIA** 97 BLOCKS + 3 FIG.

Imb. 4 pcs.
Dim. 57x40,5x35 cm
vol. 0,08 m³
8,3 Kg

Dim. 33x55,5x9,5 cm

8 000796 185419

UNICO plus®

1½-5 anni/years

100% COMPATIBLE

12 pezzi/pieces

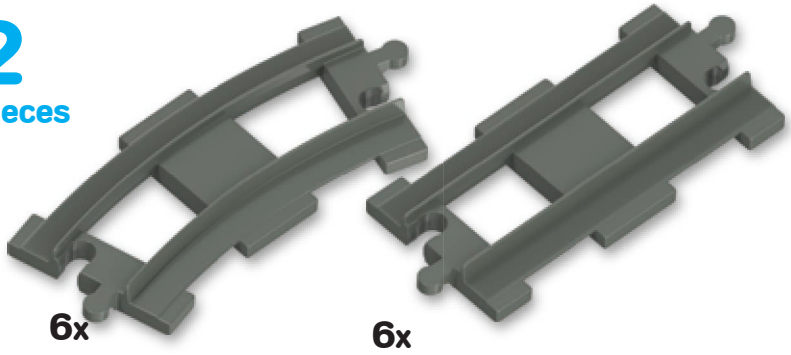

ART. 8540-0001 BUSTA BINARI — 12 BLOCKS

Imb. 24 pcs.
Dim. 41x41x39,5 cm
vol. 0,07 m³
7,2 Kg
Dim. 25x21x5 cm
8 000796185402

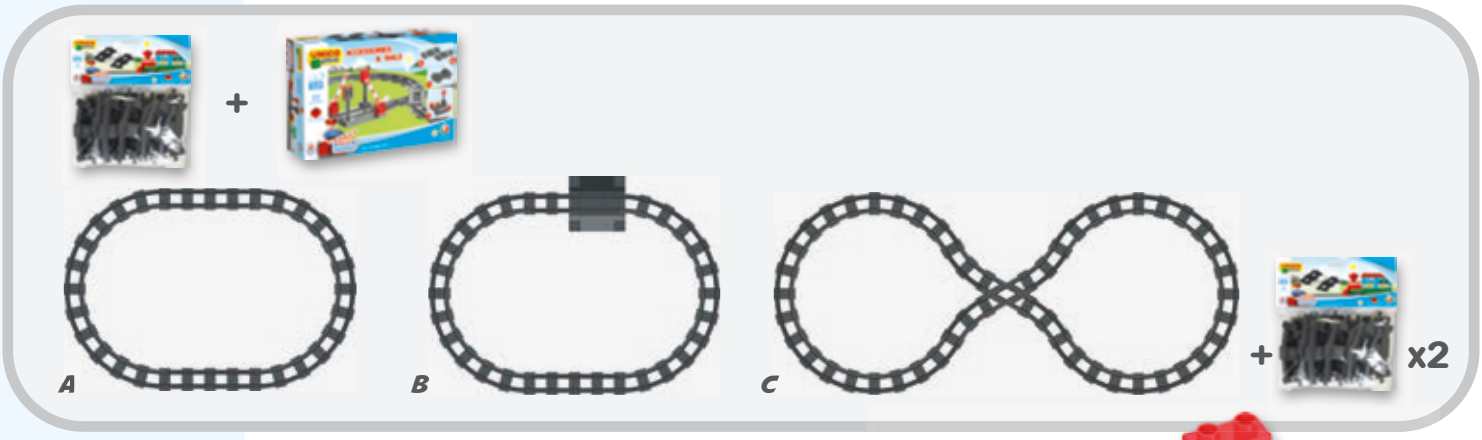

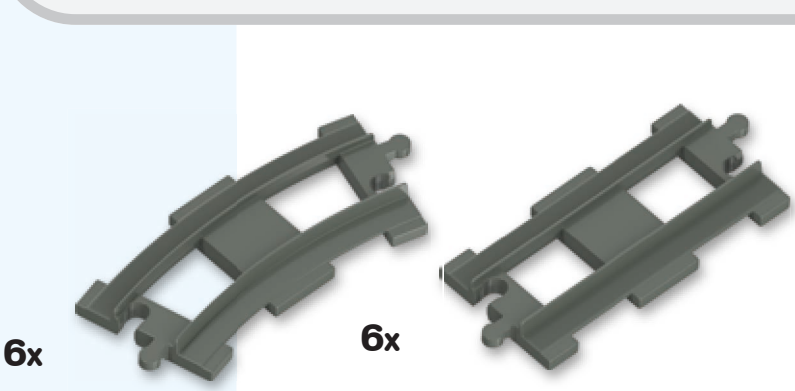

22 pezzi/pieces

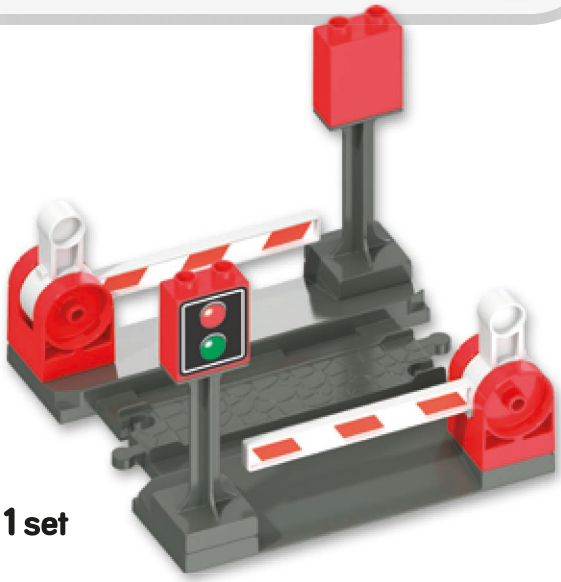

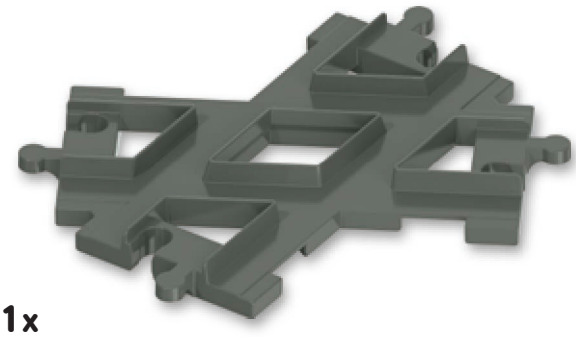

ART. 8539-0000 ACCESSORI TRENO — 22 BLOCKS

Imb. 12 pcs.
Dim. 57,5x36,5x48,5 cm
vol. 0,10 m³
8,3 Kg
Dim. 23x34,5x9 cm
8 000796085399

18
pezzi/pieces

ART. 8561-0000 SAFARI PICCOLO 14 BLOCKS + 4 FIG.

Imb. 12 pcs.
Dim. 40,2x30x41,5 cm
vol. 0,05 m³ 4,6 Kg

Dim. 19x19,5x9,5 cm

8 000796 085610

55
pezzi/pieces

ART. 8560-0000 SAFARI GRANDE 49 BLOCKS + 6 FIG.

Imb. 12 pcs.
Dim. 57,5x36,5x48,5 cm
vol. 0,10 m³ 10,5 Kg

Dim. 23x34,5x9 cm

8 000796 085603

UNICO plus®

1½-5 anni/years

100% COMPATIBLE

38
pezzi/pieces

ART. 8559-0000 SECCHIO FATTORIA — 36 BLOCKS + 2 FIG.

Imb. 6 pcs.
Dim. 74x26x52 cm
vol. 0,10 m³
5,8 Kg

Dim. 25,5x24,5x24 cm

8 000796 085597

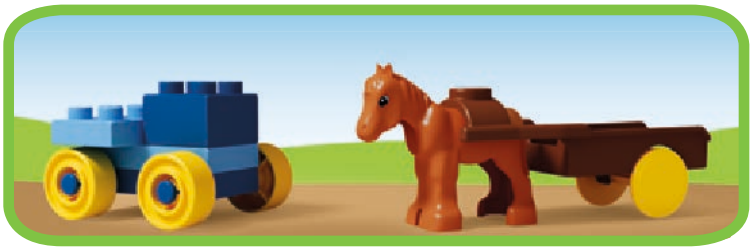

46
pezzi/pieces

ART. 8529-0000 FATTORIA PICCOLA — 42 BLOCKS + 4 FIG.

Imb. 6 pcs.
Dim. 43x29x47,5 cm
vol. 0,06 m³
5,2 Kg

Dim. 27x44,5x6,5 cm

8 000796 085290

21
pezzi/pieces

ART. 8523-0000 MINI FARM — 20 BLOCKS + 1 FIG.

Imb. 12 pcs.
Dim. 34x26x44 cm
vol. 0,04 m³
4,9 Kg

Dim. 16x20,5x8 cm

8 000796 085238

126
pezzi/pieces

ART. 8557-0001 FATTORIA UNICO PLUS — 117 BLOCKS + 9 FIG.

Imb. 4 pcs.
Dim. 57x40,5x35 cm
vol. 0,08 m³
9,3 Kg

Dim. 33x55,5x9,5 cm

8 000796 185570

UNICO plus®

1½-5 anni/years

100% COMPATIBLE

19 pezzi/pieces

ART. 8543-0000 AMBULANZA — 18 BLOCKS + 1 FIG.

Imb. 12 pcs.
Dim. 34x26x44 cm
vol. 0,04 m³
5,0 Kg

Dim. 16x20,5x8 cm

8 000796 085436

23 pezzi/pieces

ART. 8545-0000 PICCOLA POLIZIA — 22 BLOCKS + 1 FIG.

Imb. 12 pcs.
Dim. 34x26x44 cm
vol. 0,04 m³
5,5 Kg

Dim. 16x20,5x8 cm

8 000796 085450

42 pezzi/pieces

ART. 8549-0000 COFANETTO POLIZIA — 41 BLOCKS + 1 FIG.

Imb. 6 pcs.
Dim. 39x29,6x48,8 cm
vol. 0,06 m³
5,4 Kg

Dim. 16,2x28,5x19 cm

8 000796 085498

80
pezzi/pieces

ART. 8544-0002 STAZIONE di POLIZIA — 77 BLOCKS + 3 FIG.

Imb. 4 pcs.
Dim. 39x35x48,5 cm
vol. 0,07 m³ — 6,8 Kg

Dim. 33x45,5x9 cm

8 000796 285447

UNICO plus®

1½-5 anni/years

100% COMPATIBLE

20 pezzi/pieces

ART. 8546-0000 PICCOLO POMPIERE — 19 BLOCKS + 1 FIG.

Imb. 12 pcs.
Dim. 34x26x44 cm
vol. 0,04 m³
4,5 Kg
Dim. 16x20,5x8 cm
8 000796 085467

40 pezzi/pieces

ART. 8548-0000 COFANETTO POMPIERI — 39 BLOCKS + 1 FIG.

Imb. 6 pcs.
Dim. 39x29,6x48,8 cm
vol. 0,06 m³
5,0 Kg
Dim. 16,2x28,5x19 cm
8 000796 085481

43 pezzi/pieces

ART. 8554-0000 CAMION POMPIERI — 41 BLOCKS + 2 FIG.

Imb. 12 pcs.
Dim. 57,5x36,5x48,5 cm
vol. 0,10 m³
8,6 Kg
Dim. 23x34,5x9 cm
8 000796 085542

giocattoli sicuri

MADE IN ITALY
ANDRONI GIOCATTOLI

96
pezzi/pieces

ART. 8558-0002 STAZIONE dei POMPIERI 93 BLOCKS + 3 FIG.

Imb. 4 pcs.
Dim. 39x35x48,5 cm
vol. 0,07 m³
6,6 Kg

Dim. 33x45,5x9 cm

8 000796 285584

UNICO plus®

1½-5 anni/years

100% COMPATIBLE

23 pezzi/pieces

ART. 8524-0000 MINI CANTIERE — 22 BLOCKS + 1 FIG.

Imb. 12 pcs.
Dim. 34x26x44 cm
vol. 0,04 m³
4,9 Kg

Dim. 16x20,5x8 cm

8 000796 085245

39 pezzi/pieces

ART. 8526-0000 CANTIERE MEDIO — 37 BLOCKS + 2 FIG.

Imb. 6 pcs.
Dim. 43x29x47,5 cm
vol. 0,06 m³
5,1 Kg

Dim. 27x44,5x6,5 cm

8 000796 085269

32
pezzi/pieces

ART. 8553-0000 MEZZI CANTIERE — 30 BLOCKS + 2 FIG.

Imb. 12 pcs.
Dim. 57,5x36,5x48,5 cm
vol. 0,10 m³ — 8,5 Kg
Dim. 23x34,5x9 cm
8 000796 085535

67
pezzi/pieces

ART. 8626-0000 CANTIERE NUOVO — 65 BLOCKS + 2 FIG.

Imb. 4 pcs.
Dim. 39x35x48,5 cm
vol. 0,07 m³ — 5,6 Kg
Dim. 33x46x9 cm
8 000796 086266

UNICO plus®

1½-5 anni/years

100% COMPATIBLE

91
pezzi/pieces

ART. 8571-0001 CASTELLO MEDIOEVALE 86 BLOCKS + 5 FIG.

Imb. 4 pcs.
Dim. 57x40,5x35 cm
vol. 0,08 m³
6,8 Kg

Dim. 33x55,5x9,5 cm

8 000796 185716

10
pezzi/pieces

ART. 8572-0000 CARRO con CAVALIERE — 8 BLOCKS + 2 FIG.

Imb. 12 pcs.
Dim. 34x26x44 cm
vol. 0,04 m³ — 3,8 Kg
Dim. 16x20,5x8 cm
8 000796 085726

359
pezzi/pieces

ART. 8570-0000 CASTELLO MEDIOEVALE GRANDE — 353 BLOCKS + 6 FIG.

Imb. 3 pcs.
Dim. 60x40x49,8 cm
vol. 0,12 m³ — 16,6 Kg
Dim. 42x57x12,5 cm
8 000796 085702

UNICO plus®

1½-5 anni/years

100% COMPATIBLE

21 pezzi/pieces

ART. 8535-0000 ATOLLO dei PIRATI — 20 BLOCKS + 1 FIG.

Imb. 12 pcs.
Dim. 34x26x44 cm
vol. 0,04 m³ — 3,8 Kg

Dim. 16x20,5x8 cm

8 000796 085351

38 pezzi/pieces

ART. 8550-0000 SECCHIO PIRATI — 36 BLOCKS + 2 FIG.

Imb. 6 pcs.
Dim. 61,5x21,5x40,5 cm
vol. 0,05 m³ — 4,8 Kg

Dim. 19,5x20,5x20 cm

8 000796 085504

40 pezzi/pieces

ART. 8537-0000 COFANETTO PIRATI — 39 BLOCKS + 1 FIG.

Imb. 6 pcs.
Dim. 39x29,6x48,8 cm
vol. 0,06 m³ — 4,9 Kg

Dim. 16,2x28,5x19 cm

8 000796 085375

46
pezzi/pieces

ART. 8624-0000 BATTAGLIA PIRATI 44 BLOCKS + 2 FIG.

Imb. 12 pcs.
Dim. 57,5x36,5x48,5 cm
vol. 0,10 m³ 9,9 Kg

Dim. 23x45x9 cm

8 000796 086242

UNICO plus®

1½-5 anni/years

100% COMPATIBLE

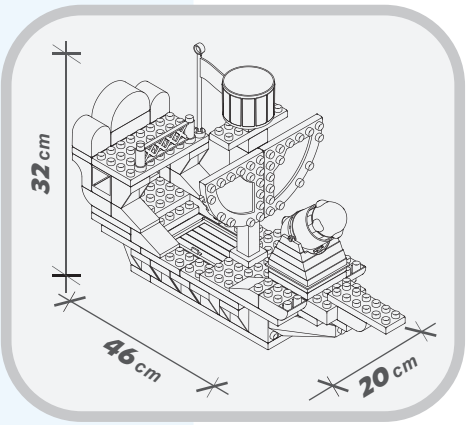

100
pezzi/pieces

ART. 8536-0001 ***BARCA dei PIRATI*** 97 BLOCKS + 3 FIG.

Imb. 4 pcs.
Dim. 57x40,5x35 cm
vol. 0,08 m³
7,7 Kg

Dim. 33x55,5x9,5 cm

8 000796 185365

181
pezzi/pieces

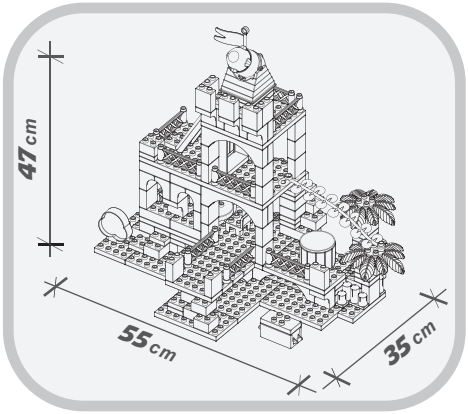

ART. 8532-0000 FORTEZZA dei PIRATI 178 BLOCKS + 3 FIG.

Imb. 4 pcs.
Dim. 57x40,5x35 cm
vol. 0,08 m³ 10,7 Kg

Dim. 33x55,5x9,5 cm

8 000796 085320

CARS FOR KIDS

100% COMPATIBLE

ART. 8567-0CAR DISPLAY ASSORTIMENTO

Imb. 12/48 pcs.
Dim. 50x40x36,5 cm
vol. 0,07 m³
7,9 Kg

Dim. 9,5x48x33,5 cm

8 000796 085672

37
pezzi/pieces

ART. 8568-0CAR COFANETTO CARS — 37 BLOCKS

Imb. 6 pcs.
Dim. 39x29,6x48,8 cm
vol. 0,06 m³
5,5 Kg

Dim. 16,2x28,5x19 cm

8 000796 085689

1½-5 anni/years

giocattoli sicuri

MADE IN ITALY
ANDRONI GIOCATTOLI

35
pezzi/pieces

ART. 8569-0CAR SECCHIO PARCHEGGIO — 35 BLOCKS

Imb. 6 pcs.
Dim. 74x26x52 cm
vol. 0,10 m³ — 6,0 Kg

Dim. 25x24,5x24 cm

8 000796 085696

43
pezzi/pieces

ART. 8565-0CAR STAZIONE di SERVIZIO — 43 BLOCKS

Imb. 12 pcs.
Dim. 57,5x36,5x48,5 cm
vol. 0,10 m³ — 10,1 Kg

Dim. 23x34,5x9 cm

8 000796 085658

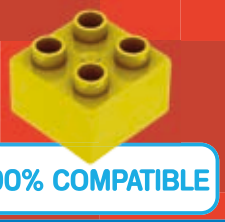

61
pezzi/pieces

ART. 8564-0CAR CIRCUITO FORMULA 1 — 61 BLOCKS

Imb. 6 pcs.
Dim. 43x29x47,5 cm
vol. 0,06 m³
5,9 Kg

Dim. 27x44,5x6,5 cm

8 000796 085641

108
pezzi/pieces

ART. 8563-0CAR OFFICINA GARAGE — 108 BLOCKS

Imb. 4 pcs.
Dim. 39x35x48,5 cm
vol. 0,07 m³
7,1 Kg

Dim. 33x45,5x9 cm

8 000796 085634

Maximilian Families

1½-5 anni/years

giocattoli sicuri

MADE IN ITALY – ANDRONI GIOCATTOLI

ART. 8930-0MAX DISPLAY ASSORTITO

Imb. 12/48 pcs.
Dim. 50x40x36,5 cm
vol. 0,07 m³
8,4 Kg

Dim. 9,5x48x33,5 cm

8 000796 089304

ART. 8939-0MAX

ART. 8934-0MAX

ART. 8925-0MAX

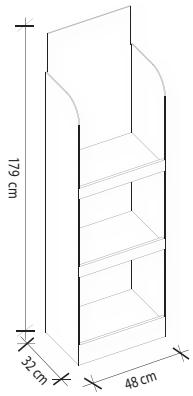

ART. 8000-0MAX ESPOSITORE MAXIMILIAN

Imb. 1x19 pcs.
Dim. 49,5x33,5x158 cm
vol. 0,26 m³
22,6 Kg

Dim. 179x48x32 cm

6 x 8925-0MAX EAN 8000796089250
7 x 8934-0MAX EAN 8000796089342
6 x 8939-0MAX EAN 8000796089397

Maximilian Families

100% COMPATIBLE

40
pezzi/pieces

ART. 8938-0MAX COFANETTO MAXIMILIAN — 39 BLOCKS + 1 FIG.

Imb. 6 pcs.
Dim. 39x29,6x48,8 cm
vol. 0,06 m³
4,9 Kg

Dim. 16,2x28,5x19 cm

8 000796 089380

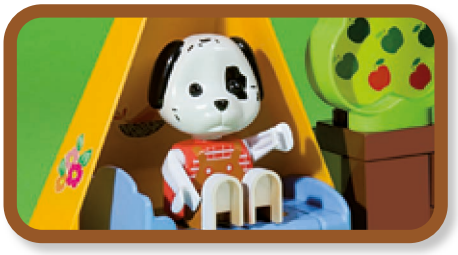

29
pezzi/pieces

ART. 8935-0MAX TENDA CAMPING — 28 BLOCKS + 1 FIG.

Imb. 12 pcs.
Dim. 41x31x46,5 cm
vol. 0,06 m³
6,9 Kg

Dim. 22x29,5x6,3 cm

8 000796 089359

1½-5 anni/years

giocattoli sicuri

MADE IN ITALY ANDRONI GIOCATTOLI

41
pezzi/pieces

ART. 8923-0MAX *NEGOZIO di FRUTTA* — 40 BLOCKS + 1 FIG.

Imb. 12 pcs.
Dim. 34x26x44 cm
vol. 0,04 m³ — 6,0 Kg
Dim. 16x20,5x8 cm
8 000796 089236

60
pezzi/pieces

ART. 8939-0MAX *MINI MARKET* — 57 BLOCKS + 3 FIG.

Imb. 6 pcs.
Dim. 43x29x47,5cm
vol. 0,06 m³ — 5,8 Kg
Dim. 27x44,5x6,5 cm
8 000796 089397

Maximilian Families

100% COMPATIBLE

68
pezzi/pieces

ART. 8925-0MAX IL TRENINO — 65 BLOCKS + 3 FIG.

Imb. 12 pcs.
Dim. 57,5x36,5x48,5 cm
vol. 0,10 m³
12,1 Kg

Dim. 23x34,5x9 cm

8 000796 089250

70
pezzi/pieces

ART. 8934-0MAX IL GRILL-BARBECUE — 66 BLOCKS + 4 FIG.

Imb. 6 pcs.
Dim. 43x29x47,5 cm
vol. 0,06 m³
6,8 Kg

Dim. 27x44,5x6,5 cm

8 000796 089342

1½-5 anni/years

giocattoli sicuri

MADE IN ITALY
ANDRONI GIOCATTOLI

80
pezzi/pieces

ART. 8940-0MAX IL BEAUTY SALON — 77 BLOCKS + 3 FIG.

Imb. 4 pcs.
Dim. 39x35x48,5 cm
vol. 0,07 m³
5,5 Kg

Dim. 33x45,5x9 cm

8 000796 089403

95
pezzi/pieces

ART. 8937-0MAX IL RIFUGIO ANIMALI — 90 BLOCKS + 5 FIG.

Imb. 6 pcs.
Dim. 60x40,5x31 cm
vol. 0,08 m³
9,3 Kg

Dim. 29x39x9,5 cm

8 000796 089373

Maximilian Families

100% COMPATIBLE

96
pezzi/pieces

ART. 8933-0MAX IL PARCO GIOCHI — 92 BLOCKS + 4 FIG.

Imb. 4 pcs.
Dim. 39x35x48,5 cm
vol. 0,07 m³ — 7,2 Kg

Dim. 33x45,5x9 cm

8 000796 089335

98
pezzi/pieces

ART. 8927-0MAX CARRELLO MAXIMILIAN — 94 BLOCKS + 4 FIG.

Imb. 3 pcs.
Dim. 62,5x24,5x42,5 cm
vol. 0,07 m³ — 6,9 Kg

Dim. 24x40x22,5 cm

8 000796 089274

1½-5 anni/years

giocattoli sicuri

MADE IN ITALY
ANDRONI GIOCATTOLI

117 pezzi/pieces

ART. 8932-0MAX SCUOLA MAXIMILIAN 113 BLOCKS + 4 FIG.

Imb. 4 pcs.
Dim. 53,5x38,5x32 cm
vol. 0,07 m³
8,0 Kg

Dim. 39x51,5x9,5 cm

8 000796 089328

155 pezzi/pieces

ART. 8928-0MAX CHALET degli ORSETTI 151 BLOCKS + 4 FIG.

Imb. 4 pcs.
Dim. 57x40,5x35 cm
vol. 0,08 m³
9,9 Kg

Dim. 33x55,5x9,5 cm

8 000796 089281

Maximilian Families

100% COMPATIBLE

203
pezzi/pieces

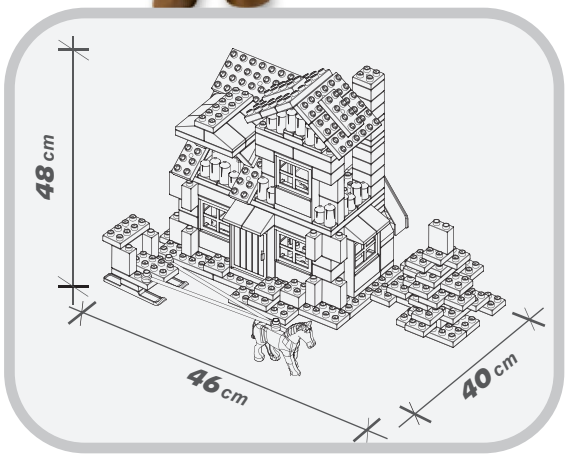

ART. 8936-0MAX *RIFUGIO di MONTAGNA* — 198 BLOCKS + 5 FIG.

Imb. 4 pcs.
Dim. 57x40,5x35 cm
vol. 0,08 m³
10,4 Kg

Dim. 33x55,5x9,5 cm

8 000796 089366

1½-5 anni/years

giocattoli sicuri

MADE IN ITALY
ANDRONI GIOCATTOLI

296
pezzi/pieces

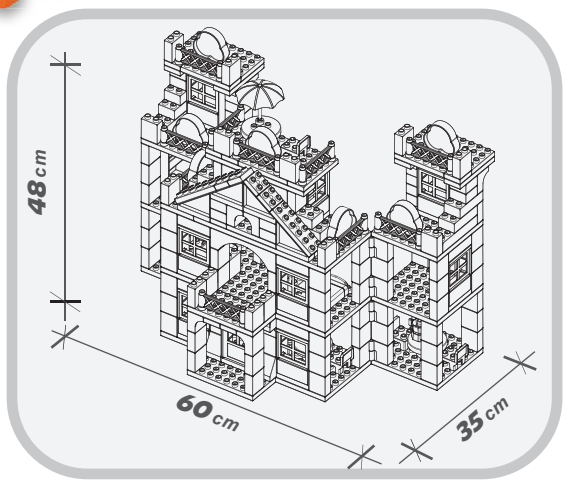

ART. 8926-0MAX ALBERGO MAXIMILIAN 288 BLOCKS + 8 FIG.

Imb. 3 pcs.
Dim. 60x40x49,8 cm
vol. 0,12 m³ 12,9 Kg

Dim. 42x52x12,5 cm

8 000796 089267

HELLO KITTY

100% COMPATIBLE

ART. 8666-00HK *DISPLAY ASSORTIMENTO*

Imb. 12/48 pcs.
Dim. 50x40x36,5 cm
vol. 0,07 m³
9,0 Kg

Dim. 9,5x48x33,5 cm

8 000796 886668

ART. 8680-00HK *DISPLAY ASSORTIMENTO*

Imb. 12/48 pcs.
Dim. 50x40x36,5 cm
vol. 0,07 m³
8,0 Kg

Dim. 9,5x48x33,5 cm

8 000796 886804

4
pezzi/pieces

ART. 8660-00HK *FIGURE in BLISTER* — 2 BLOCKS + 2 FIG.

Imb. 12/48 pcs.
Dim. 48,5x39x33,5 cm
vol. 0,06 m³
5,7 Kg

Dim. 21,5x13x5,5 cm

8 000796 886606

Sanrio LICENSE
©2022 SANRIO CO., LTD.

1½-5 anni/years

giocattoli sicuri

MADE IN ITALY ANDRONI GIOCATTOLI

14 pezzi/pieces

ART. 8656-00HK PIC-NIC — 13 BLOCKS + 1 FIG.

Imb. 12 pcs.
Dim. 34x26x44 cm
vol. 0,04 m³
3,9 Kg

Dim. 16x20,5x8 cm

8 000796 886569

18 pezzi/pieces

ART. 8658-00HK MINI-FARM — 16 BLOCKS + 2 FIG.

Imb. 12 pcs.
Dim. 34x26x44 cm
vol. 0,04 m³
4,9 Kg

Dim. 16x20,5x8 cm

8 000796 886583

26 pezzi/pieces

ART. 8693-00HK GELATAIO HELLO KITTY — 25 BLOCKS + 1 FIG.

Imb. 12 pcs.
Dim. 34x26x44 cm
vol. 0,04 m³
5,0 Kg

Dim. 16x20,5x8 cm

8 000796 886934

HELLO KITTY

100% COMPATIBLE

41 pezzi/pieces

ART. 8669-00HK *MINI BAR ESTIVO* — 38 BLOCKS + 3 FIG.

Imb. 12 pcs.
Dim. 41x31x46,5 cm
vol. 0,06 m³ — 7,7 Kg
Dim. 22x29,5x6,3 cm
8 000796 886699

42 pezzi/pieces

ART. 8671-00HK *L'AUTOLAVAGGIO* — 39 BLOCKS + 3 FIG.

Imb. 12 pcs.
Dim. 58x26,8x46,5 cm
vol. 0,07 m³ — 9,3 Kg
Dim. 22x28x8,5 cm
8 000796 886712

44 pezzi/pieces

ART. 8683-00HK *COFANETTO HKP* — 43 BLOCKS + 1 FIG.

Imb. 6 pcs.
Dim. 39x29,6x48,8 cm
vol. 0,06 m³ — 4,8 Kg
Dim. 16,2x28,5x19 cm
8 000796 886835

Sanrio LICENSE
©2022 SANRIO CO., LTD.

1½-5 anni/years

giocattoli sicuri

MADE IN ITALY ANDRONI GIOCATTOLI

45
pezzi/pieces

ART. 8694-00HK ***BAR di HELLO KITTY*** 43 BLOCKS + 2 FIG.

Imb. 12 pcs.
Dim. 58x26,8x46,5 cm
vol. 0,07 m³
8,6 Kg

Dim. 22x28x8,5 cm

8 000796 886941

55
pezzi/pieces

ART. 8688-00HK ***IL TEATRINO FUN PARK*** 52 BLOCKS + 3 FIG.

Imb. 6 pcs.
Dim. 43x29x47,5 cm
vol. 0,06 m³
5,7 Kg

Dim. 27x44,5x6,5 cm

8 000796 886880

HELLO KITTY

100% COMPATIBLE

75
pezzi/pieces

ART. 8696-00HK *CASA di HELLO KITTY* — 74 BLOCKS + 1 FIG.

Imb. 6 pcs.
Dim. 60x40,5x31,5 cm
vol. 0,08 m³ — 6,8 Kg

Dim. 29x39x9,5 cm

8 000796 886965

89
pezzi/pieces

ART. 8664-00HK *LA PISCINA* — 86 BLOCKS + 3 FIG.

Imb. 6 pcs.
Dim. 60x40,5x31,5 cm
vol. 0,08 m³ — 8,3 Kg

Dim. 29x39x9,5 cm

8 000796 886644

Sanrio LICENSE
©2022 SANRIO CO., LTD.

1½-5 anni/years

giocattoli sicuri

MADE IN ITALY ANDRONI GIOCATTOLI

82
pezzi/pieces

ART. 8695-00HK *CUCINA di HELLO KITTY* — 80 BLOCKS + 2 FIG.

Imb. 6 pcs.
Dim. 60x40,5x31,5 cm
vol. 0,08 m³ — 8,0 Kg

Dim. 29x39x9,5 cm

8 000796 886958

104
pezzi/pieces

ART. 8662-00HK *SECCHIO GRANDE HK* — 104 BLOCKS

Imb. 6 pcs.
Dim. 74x26x52 cm
vol. 0,10 m³ — 8,0 Kg

Dim. 25x24,5x24 cm

8 000796 886620

HELLO KITTY

100% COMPATIBLE

140
pezzi/pieces

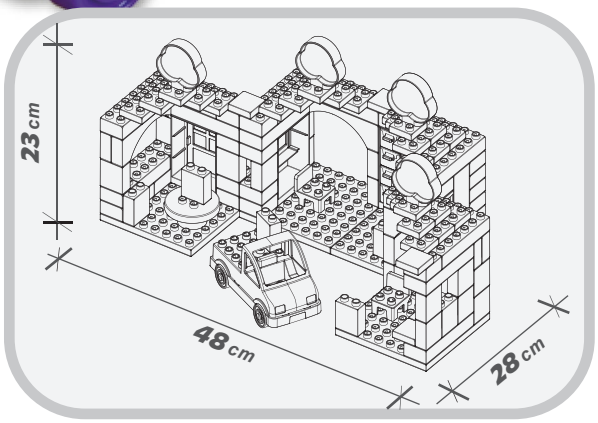

ART. 8659-00HK CENTRO COMMERCIALE — 136 BLOCKS + 4 FIG.

Imb. 4 pcs.
Dim. 57x40,5x35 cm
vol. 0,08 m³
8,3 Kg

Dim. 33x55,5x9,5 cm

8 000796 886590

Sanrio LICENSE
©2022 SANRIO CO., LTD.

1½-5 anni/years

giocattoli sicuri

MADE IN ITALY
ANDRONI GIOCATTOLI

171
pezzi/pieces

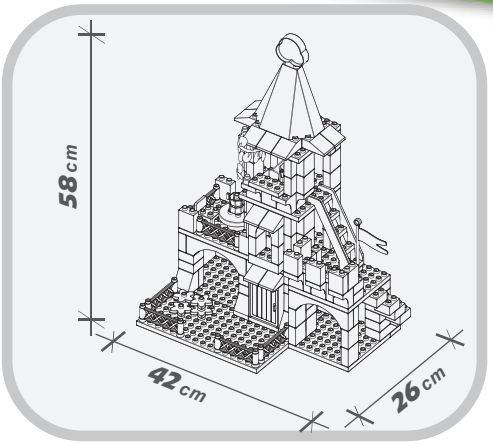

Hello Kitty Princess

ART. 8676-00HK **CASTELLO GRANDE** 167 BLOCKS + 4 FIG.

Imb. 4 pcs.
Dim. 40x39,5x54 cm
vol. 0,09 m³
10,6 Kg

Dim. 51,5x39x9,5 cm

8 000796 886767

UNICO plus MAXI®

100% COMPATIBLE

PLAY-TABLE MULTI FUNCTION

1 con copertura totale, il tavolo da gioco diventa un tavolo universale nella camera dei bambini

2 con 2 tavole per sistema di costruzione Maxi Unico Plus

3 con 29 Maxi Unico Plus da riporre facilmente nel tavolo

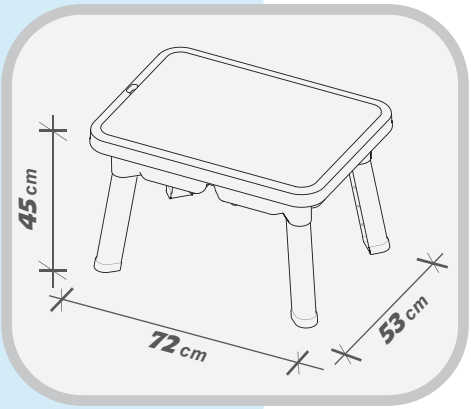

31
pezzi/pieces

ART. 8805-0000 TAVOLO MULTIGIOCO UNICO 31 BLOCKS

Imb. 2 pcs.
Dim. 55,5x37x75 cm
vol. 0,16 m³
13,5 Kg

Dim. 53,5x72x17,5 cm

8 000796 088055

1½-5 anni/years

giocattoli sicuri

MADE IN ITALY ANDRONI GIOCATTOLI

48
pezzi/pieces

ART. 8811-0000 MAXI STANDARD UNICO — 48 BLOCKS

Imb. 4 pcs.
Dim. 59x42,5x49 cm
vol. 0,12 m³
10,1 Kg

Dim. 24x42x30 cm

8 000796 088116

100% COMPATIBLE
with Unico Plus

UNICO plus

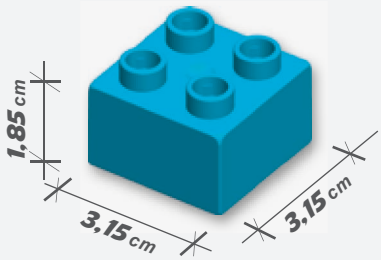

UNICO plus MAXI

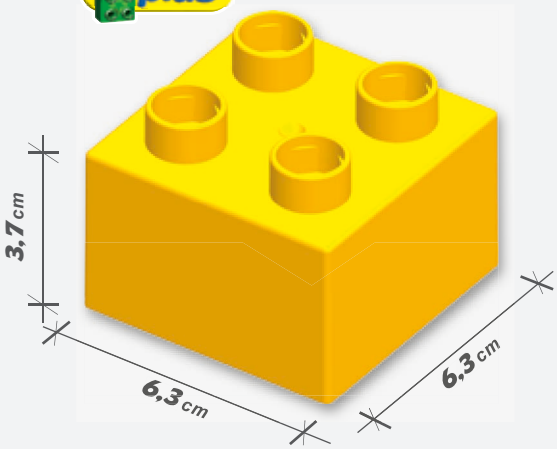

CupCake Design

1½-5 anni/years

giocattoli sicuri

MADE IN ITALY · ANDRONI GIOCATTOLI

14 pezzi/pieces

ART. 8611-00CC *FETTA di TORTA* — 14 BLOCKS

Imb. 12 pcs.
Dim. 29,8x26,2x41 cm
vol. 0,03 m³ — 3,6 Kg
Dim. 14x19x8 cm
8 000796 086112

25 pezzi/pieces

ART. 8614-00CC *SECCHIO GELATI* — 25 BLOCKS

Imb. 6 pcs.
Dim. 61,5x21,5x40,5 cm
vol. 0,05 m³ — 3,8 Kg
Dim. 19,5x20,5x20 cm
8 000796 086143

56 pezzi/pieces

ART. 8610-00CC *TORTA* — 56 BLOCKS

Imb. 6 pcs.
Dim. 41,8x29,8x39,5 cm
vol. 0,05 m³ — 5,7 Kg
Dim. 28x37,5x6,5 cm
8 000796 086105

100% COMPATIBLE

INDICE ALFABETICO/
ALPHABETICAL INDEX

ITEM	pag.
8000-01UP	20
8000-02UP	13
8000-0MAX	45
8501-0000	18
8502-0000	18
8503-0000	14
8504-0000	20
8508-0000	15
8509-0000	24
8510-0000	15
8515-0002	21
8518-0000	14
8519-0000	19
8520-0000	17
8521-0000	14
8523-0000	29
8524-0000	34
8525-0000	19
8526-0000	34
8528-0000	10
8529-0000	28
8532-0000	41
8535-0000	38
8536-0001	40
8537-0000	38
8539-0000	26
8540-0001	26
8541-0001	25
8543-0000	30
8544-0002	31
8545-0000	30
8546-0000	32
8547-0000	24
8548-0000	32
8549-0000	30
8550-0000	38
8552-0000	17
8553-0000	35
8554-0000	32
8555-0000	16
8556-0000	16
8557-0001	28
8558-0002	29
8559-0000	28
8560-0000	27

ITEM	pag.
8561-0000	27
8563-0CAR	44
8564-0CAR	44
8565-0CAR	43
8567-0CAR	42
8568-0CAR	42
8569-0CAR	43
8570-0000	37
8571-0001	36
8572-0000	37
8597-0000	6
8598-0000	7
8610-00CC	64
8611-00CC	64
8614-00CC	64
8615-0000	23
8616-0000	22
8623-0000	7
8624-0000	39
8626-0000	35
8627-0000	6
8629-0000	9
8630-0000	8
8631-0000	11
8632-0000	12
8633-0000	12
8634-0000	4
8635-0000	4
8636-0000	5
8656-00HK	55
8658-00HK	55
8659-00HK	60
8660-00HK	54
8662-00HK	59
8664-00HK	58
8666-00HK	54
8669-00HK	56
8671-00HK	56
8676-00HK	61
8680-00HK	54
8683-00HK	56
8688-00HK	57
8693-00HK	55
8694-00HK	57
8695-00HK	59

ITEM	pag.
8696-00HK	58
8805-0000	62
8811-0000	63
8923-0MAX	47
8925-0MAX	48
8926-0MAX	53
8927-0MAX	50
8928-0MAX	51
8930-0MAX	45
8932-0MAX	51
8933-0MAX	50
8934-0MAX	48
8935-0MAX	46
8936-0MAX	52
8937-0MAX	49
8938-0MAX	46
8939-0MAX	47
8940-0MAX	49
9065-0000	3
9066-0000	2
9067-0000	2

INDICE / INDEX

BLOX

Articolo	Descrizione	pag.
9065-0000	SECCHIO GRANDE	3
9066-0000	SECCHIO PICCOLO	2
9067-0000	BUSTA 4 PIASTRE	2

CARS for KIDS

Articolo	Descrizione	pag.
8563-0CAR	GARAGE SERVICE KID CARS	44
8564-0CAR	AUTODROMO F1 KID CARS	44
8565-0CAR	STAZIONE di SERVIZIO KID CARS	43
8567-0CAR	DISPLAY ASSORTIMENTO	42
8568-0CAR	COFANETTO CARS for KIDS	42
8569-0CAR	SECCHIO PARCHEGGIO CARS	43

CASTLE + PIRATI

Articolo	Descrizione	pag.
8532-0000	LA FORTEZZA dei PIRATI	41
8535-0000	L'ATOLLO dei PIRATI	38
8536-0001	BARCA dei PIRATI	40
8537-0000	COFANETTO PIRATI	38
8550-0000	SECCHIO PICCOLO PIRATI	38
8570-0000	CASTELLO MEDIOEVALE GRANDE	37
8571-0001	CASTELLO MEDIOEVALE	36
8572-0000	CARRO CAVALIERE	37
8624-0000	BATTAGLIA PIRATI	39

COUNTRY FARM

Articolo	Descrizione	pag.
8523-0000	MINI FARM	29
8529-0000	FATTORIA PICCOLA	28
8557-0001	FATTORIA UNICO PLUS	28
8559-0000	SECCHIO FATTORIA	28

CUP CAKE

Articolo	Descrizione	pag.
8610-00CC	TORTA CUP CAKE	64
8611-00CC	TRANCIO TORTA CUP CAKE	64
8614-00CC	SECCHIO CUP CAKE	64

FIREMAN

Articolo	Descrizione	pag.
8546-0000	PICCOLO POMPIERE	32
8548-0000	COFANETTO POMPIERI	32
8554-0000	CAMION POMPIERI	32
8558-0002	STAZIONE dei POMPIERI	29

HELLO KITTY

Articolo	Descrizione	pag.
8656-00HK	PIC-NIC SET di HELLO KITTY	55
8658-00HK	MINI-FARM di HELLO KITTY	55
8659-00HK	CENTRO COMMERCIALE HELLO KITTY	60
8660-00HK	FIGURE HELLO KITTY in VALIGETTA	54
8662-00HK	SECCHIO GRANDE HELLO KITTY 104 pcs.	59
8664-00HK	LA PISCINA di HELLO KITTY	58
8666-00HK	DISPLAY ASSORTIMENTO	54
8669-00HK	BAR HELLO KITTY	56
8671-00HK	AUTOLAVAGGIO HELLO KITTY	56
8676-00HK	CASTELLO GRANDE HELLO KITTY	61
8680-00HK	DISPLAY ASSORTIMENTO NUOVO	54
8683-00HK	COFANETTO HELLO KITTY PRINCESS	56
8688-00HK	TEATRINO HK FUN PARK	57
8693-00HK	GELATAIO HELLO KITTY	55
8694-00HK	BAR di HELLO KITTY	57
8695-00HK	CUCINA di HELLO KITTY	59
8696-00HK	CASA di HELLO KITTY	58

MEN at WORK

Articolo	Descrizione	pag.
8524-0000	MINI CANTIERE	34
8526-0000	CANTIERE MEDIO	34
8553-0000	MEZZI CANTIERE	35
8626-0000	CANTIERE NUOVO	35

MAXI UNICO PLUS

Articolo	Descrizione	pag.
8805-0000	TAVOLO MULTIGIOCO	62
8811-0000	MAXI CASTELLO UNICO PLUS	63

MAXIMILIAN FAMILIES

Articolo	Descrizione	pag.
8000-0MAX	ESPOSITORE MAXIMILIAN	45
8923-0MAX	NEGOZIO di FRUTTA	47
8925-0MAX	IL TRENINO MAXIMILIAN	48
8926-0MAX	ALBERGO MAXIMILIAN	53
8927-0MAX	CARRELLO MAXIMILIAN	50
8928-0MAX	LO CHALET degli ORSETTI	51
8930-0MAX	DISPLAY ASSORTIMENTO	45
8932-0MAX	LA SCUOLA MAXIMILIAN	51
8933-0MAX	PARCO GIOCHI MAXIMILIAN	50
8934-0MAX	IL GRILL-BARBECUE	48
8935-0MAX	TENDA CAMPING	46
8936-0MAX	RIFUGIO di MONTAGNA	52
8937-0MAX	RIFUGIO ANIMALI MAXIMILIAN	49
8938-0MAX	COFANETTO MAXIMILIAN	46
8939-0MAX	MINI MARKET MAXIMILIAN	47
8940-0MAX	BEAUTY SALON MAXIMILIAN	49

MY FIRST UNICO PLUS

Articolo	Descrizione	pag.
8000-02UP	ESPOSITORE MY FIRST UNICO	13
8528-0000	MACCHININE con SEGNALI	10
8597-0000	SCATOLA BASE 6x12 PICCOLA	6
8598-0000	SCATOLA BASE 6x12 MEDIA	7
8623-0000	PARCO GIOCHI	7
8627-0000	SET 6 ANIMALI PRE SCHOOL	6
8629-0000	CAMIONCINO PRE SCHOOL	9
8630-0000	TRENINO PRE SCHOOL	8
8631-0000	VALIGETTA LETTERE e NUMERI	11
8632-0000	PISTA MINI CARS ANELLO	12
8633-0000	PISTA MINI CARS INCROCIO	12

POLICE + HOSPITAL

Articolo	Descrizione	pag.
8543-0000	AMBULANZA	30
8544-0002	STAZIONE di POLIZIA	31
8545-0000	PICCOLA POLIZIA	30
8549-0000	COFANETTO POLIZIA	30

ROLLER COASTER

Articolo	Descrizione	pag.
8634-0000	PISTA ROLLER COASTER PICCOLA	4
8635-0000	PISTA ROLLER COASTER MEDIA	4
8636-0000	PISTA ROLLER COASTER GRANDE	5

UNICO STATION

Articolo	Descrizione	pag.
8509-0000	SECCHIO TRENINO	24
8539-0000	ACCESSORI TRENO	26
8540-0001	BUSTA BINARI	26
8541-0001	GRANDE FERROVIA	25
8547-0000	PICCOLA STAZIONE	24
8615-0000	TRENINO a BATTERIA	23
8616-0000	TRENINO FAR WEST	22

WILD SAFARI

Articolo	Descrizione	pag.
8560-0000	SAFARI GRANDE	27
8561-0000	SAFARI PICCOLO	27

UNICO PLUS

Articolo	Descrizione	pag.
8000-01UP	DISPLAY ASSORTIMENTO	20
8501-0000	CAMION UNICO PLUS 34 pcs.	18
8502-0000	CESTINA UNICO PLUS 120 pcs.	18
8503-0000	CESTINA UNICO PLUS 42 pcs.	14
8504-0000	SCATOLA UNICO PLUS 50 pcs.	20
8508-0000	SECCHIO UNICO PLUS 50 pcs.	15
8510-0000	SECCHIO UNICO PLUS 100 pcs.	15
8515-0002	VILLA	21
8518-0000	SCATOLA 2 BASI	14
8519-0000	CARRELLO UNICO PLUS	19
8520-0000	BORSA UNICO PLUS 150 pcs.	17
8521-0000	SCATOLA 3 BASI	14
8525-0000	CESTA UNICO PLUS 250 pcs.	19
8552-0000	MINITAVOLO UNICO PLUS 58 pcs.	17
8555-0000	ZAINO PICCOLO UNICO PLUS 64 pcs.	16
8556-0000	ZAINO MEDIO UNICO PLUS 150 pcs.	16

my FIRST set

UNICO plus

UNICO plus

UNICO plus Motor Sound

UNICO plus MAXI

CARS FOR KIDS

maximilian Families

CupCake Design

HELLO KITTY

ROLLER COASTER

BLOX

MADE IN ITALY ANDRONI GIOCATTOLI